KING TONY

- VW PETROL ENGINE TWIN CAMSHAFT SETTING/LOCKING TOOL SET - VAG 1.4 / 1.6 FSi (CHAIN)
- KIT DE CALAGE MOTEUR DOUBLE ARBRE A CAMES VW DIESEL - VAG 1.4 / 1.6 FSi (CHAIN)
- KIT DE CALADO MOTOR DOBLE ÁRBOL DE LEVAS VW DIESEL – VAG 1.4/1.6 FSi (CADENA)
- DUBBELE NOKKENAS MOTOR AFSTELSET VW DIESEL - VAG 1.4 / 1.6 FSi(KETTING)
- ARRETIERWERKZEUG-SATZ FÜR VW BENZINMOTOREN (VAG 1.4/1.6 FSi (KETTE)

NO.9AT1103

www.kingtony.com

Enjoy your work

VW PETROL ENGINE TWIN CAMSHAFT SETTING/ LOCKING TOOL SET - VAG 1.4 / 1.6 FSi (CHAIN)

- The kit includes camshaft setting plate, TDC position tool (with DTI) and tensioner locking pin.
- 9AT1103 'B' TDC positioning tool have to use with 9AT3-F01(not included in this set).

MODEL

VOLKSWAGEN	AUDI	SKODA
Polo (02-08) Golf (03-08) Golf Plus (05-08) Jetta (06-08) Passat (05-08) Touran (03-07)	A3 (03-07)	Octavia II (04-08)

ENGINE

1.4 FSi	1.6 FSi
AXU BKG BLN	BAG BLF BLP BTS

CONTENTS:
A - Camshaft Setting Plate
B - TDC Position Tool (with DTI)
C - Tensioner Locking Pin

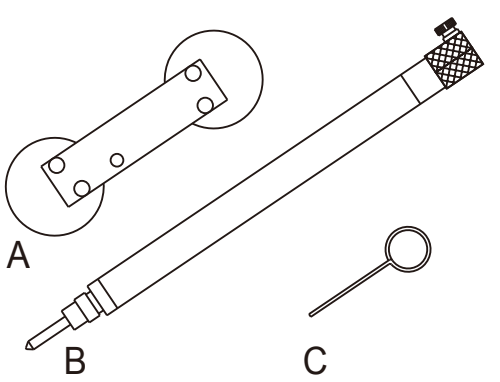

KIT DE CALAGE MOTEUR DOUBLE ARBRE A CAMES VW DIESEL - VAG 1.4 / 1.6 FSi (CHAIN)

- Ce kit contient la Platine de réglage/ blocage d'arbre à came, la Pige de blocage de tendeur, et la pige de positionnement TDC (avec DTI).
- le 9AT1103 'B' TDC doit être utilisé avec le 9AT3-F01(non inclus dans ce kit).

MODELE

VOLKSWAGEN	AUDI	SKODA
Polo (02-08) Golf (03-08) Golf Plus (05-08) Jetta (06-08) Passat (05-08) Touran (03-07)	A3 (03-07)	Octavia II (04-08)

MOTEUR

1.4 FSi	1.6 FSi
AXU BKG BLN	BAG BLF BLP BTS

CONTIENT :
A - Platine de réglage/ blocage d'arbre à came
B - Pige de positionnement TDC
C - Pige de blocage de tendeur

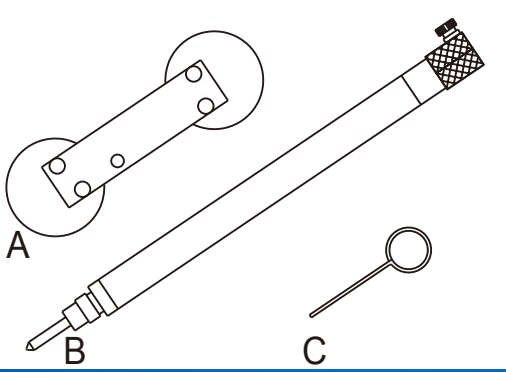

KIT DE CALADO MOTOR DOBLE ÁRBOL DE LEVAS VW DIESEL – VAG 1.4/1.6 FSi (CADENA)

- Este kit contiene el platino de reglaje/bloqueo de árbol de levas, la varilla de bloqueo del tensor, y la varilla de posicionamiento TDC (con DTI).
- El 9T1103 « B » TDC debe ser utilizado con el 9AT3-F01 (no incluido con este kit).

MÓDELO

VOLKSWAGEN	AUDI	SKODA
Polo (02-08) Golf (03-08) Golf Plus (05-08) Jetta (06-08) Passat (05-08) Touran (03-07)	A3 (03-07)	Octavia II (04-08)

MOTOR

1.4 FSi	1.6 FSi
AXU BKG BLN	BAG BLF BLP BTS

CONTIENE :
A - Platino de reglaje/bloqueo de árbol de levas
B - Varilla de posicionamiento TDC
C - Varilla de bloqueo de tensor

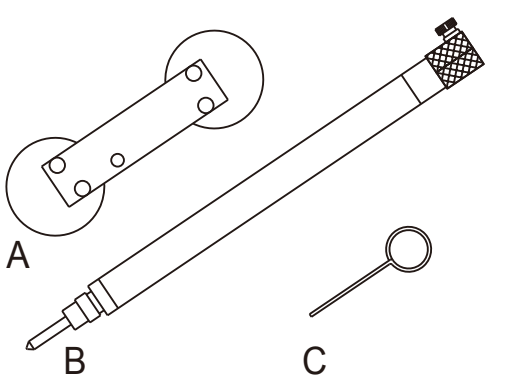

DUBBELE NOKKENAS MOTOR AFSTELSET VW DIESEL - VAG 1.4 / 1.6 FSi (KETTING)

- Deze set bevat een afstelplaat voor nokkenas, een spanner borgpen, en een borgpen voor TDC-positie (met DTI).
- 9AT1103 'B' TDC moet met 9AT3-F01 (in deze set niet begrepen) worden gebruikt.

MODELLEN

VOLKSWAGEN	AUDI	SKODA
Polo (02-08) Golf (03-08) Golf Plus (05-08) Jetta (06-08) Passat (05-08) Touran (03-07)	A3 (03-07)	Octavia II (04-08)

MOTOREN

1.4 FSi	1.6 FSi
AXU BKG BLN	BAG BLF BLP BTS

INHOUD:
A - Nokkenas afstelplaat
B - Borgpen voor TDC-positie
C - Spanner borgpen

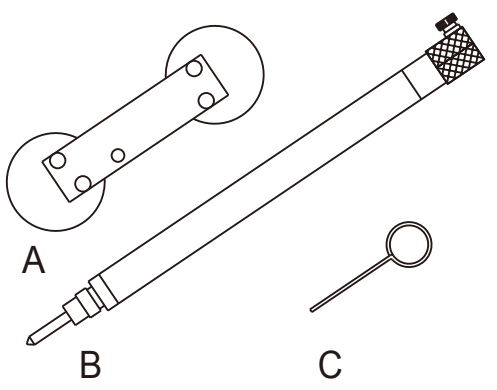

ARRETIERWERKZEUG-SATZ FÜR VW BENZINMOTOREN (VAG 1.4/1.6 FSi (KETTE)

- Der Satz enthält Nockenwellenarretierdorn, OT-Einstellung-Werkzeug und Arretierstift.
- 9AT1103-B, OT-Einstellung-Werkzeug muss mit 9AT3-F01 zusammenverwendet werden (9AT3-F01 ist nicht in diesem Satz vorhanden).

MODELL

VOLKSWAGEN	AUDI	SKODA
Polo (02-08) Golf (03-08) Golf Plus (05-08) Jetta (06-08) Passat (05-08) Touran (03-07)	A3 (03-07)	Octavia II (04-08)

1.4 FSi	1.6 FSi
AXU BKG BLN	BAG BLF BLP BTS
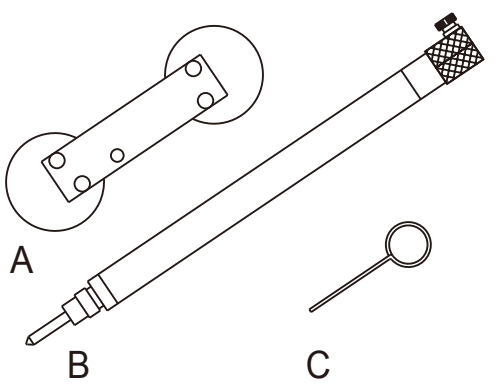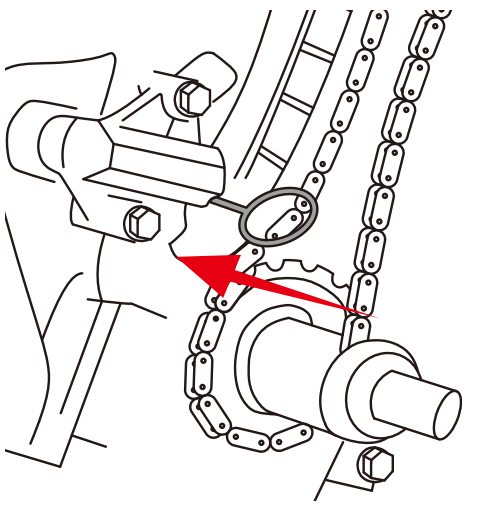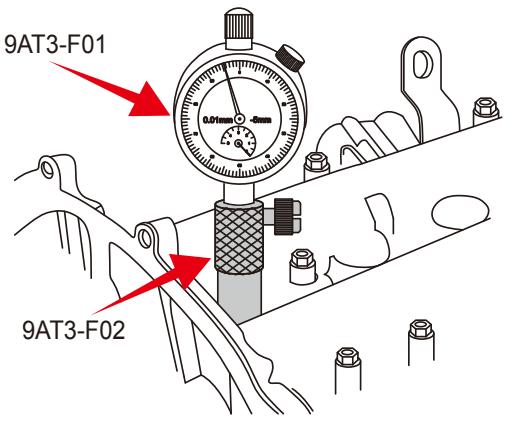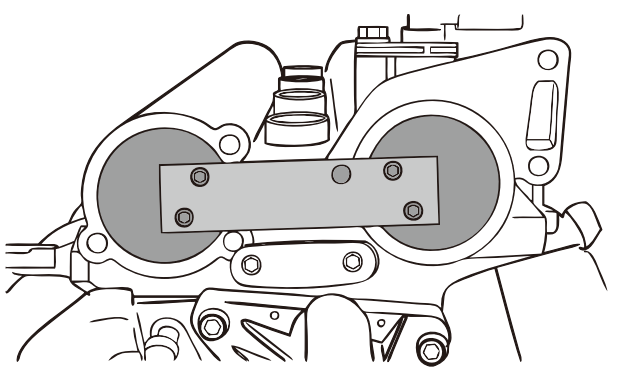
INHALT :
A - Einstell-Lehre für Nockenwelle
B - OT-Einstellung-Werkzeug
C - Arretierstift